高温(120℃)対応圧力センサー
Pressure Sensor Usableat High Temperature (120℃)

RoHS

圧力レンジ
●ゲージ圧、絶対圧の各種圧力レンジをラインナップ。
オイルフリー
●シリコンオイル等の封入液を使用しておりません。
高精度
●リニアリティ・ヒステリシス・リピータビリティを含むトータル誤差が0.25%以下ゲージ圧※と高精度で圧力検出が可能です。
高温対応
●ゲージ圧は最大120℃、絶対圧は最大100℃までの使用が可能です。
外部アンプ(トランスミッター)仕様
●信号出力は4-20mA、0-5Vから選択可能です。

Pressure range
●Available in a variety of pressure ranges for gauge pressure and absolute pressure.
Oil-free
●No enclosed fluid such as silicone oil is used.
High accuracy
●For gauge pressure*, total tolerance of 0.25% or less including linearity, hysteresis and repeatability enables high-accuracy pressure detection.
Usable at high temperature
●The gauge pressure type and the absolute pressure type can be used at 120°C and 100°C at a maximum, respectively.

External amplifier (transmitter) specification
●Signal output can be selected from 4-20mA and 0-5V.

※300KPG、絶対圧タイプは、±0.5% F.S.
※±0.5% F.S. for the 300KPG type and the absolute pressure type.

仕　様 ／ Specification

型 式 / Model		ゲージ圧 (Gauge Pressure)					絶対圧 (Absolute Pressure)		
		300KPG	500KPG	1MPG	1.5MPG	3.5MPG	15A	25A	50A
圧力レンジ Pressure Range	kPa	0～300	0～500	0～1,000	0～1,500	0～3,500	0～103.4	0～172.4	0～344.7
	kgf/cm²	0～3.059	0～5.098	0～10.19	0～15.29	0～35.67	-	-	-
	torr	-	-	-	-	-	0～776	0～1,293	0～2,586
精度 Accuracy		±0.5% FS	±0.25% FS				±0.5% FS		
温度ドリフト Temperature Drift		±0.05%FS/℃					±0.05%FS/℃		±0.08%FS/℃
保存温度範囲(未通電) Storage Temperature Range (No Power Distribution)		−10℃～120℃ (センサー部 (sensor part))					−10℃～100℃ (センサー部 (sensor part))		
補償温度範囲 Guaranteed Temperature		0℃～120℃ (センサー部 (sensor part))					0℃～100℃ (センサー部 (sensor part))		

※ゲージ圧タイプは、V仕様(オプション)指定にて出力基準を真空(-100kPa)にすることも可能です。
※For gauge pressure type, output reference can be set to vacuum (-100kPa) by specifying V specification (option).

型 式 / Model	RB4A	RB5V
信号出力 Signal Output	4～20mA	0～5V
スパン Span	16mA ± 0.16mA	5V ± 0.5V
オフセット Offset	4mA ± 0.4mA	0V ± 0.1V
励起(電源)電圧 Excitation (Power Supply) Voltage	DC 24V ± 10%	DC 24V ± 10%
破壊圧力 Breaking Pressure	Full Scale×5	
過負荷圧力 Overload Pressure	Full Scale×2	
外部リーク External Leakage	2×10^{11}Pa·m³/sec(He)以下 (or less)	
接ガス(液)部 Gas (Fluid) Contacting Area	ボディ:SUS316L ダイヤフラム部 (Diaphragm part) :SUS316L、MA22(1.5MPG、3.5MPGのみ (only))※1	
継手 Joint	1/4" ガスケットシール (Gasket seal)、コンプレッション (Compression)、他 (etc)	

※電気的特性として、明記してある規格(信号出力・オフセット・スパン・精度)は校正温度における規格
※1: MA22はハステロイC-22相当のNi-Cr-Mo合金です。
※The specified electrical characteristics (signal output, offset, span, and accuracy) are those at the calibration temperature.
※1: MA22 is a Ni-Cr-Mo alloy equivalent to Hastelloy C-22.

PC-302-HT-RB SERIES

外形寸法図 ／ Dimensions

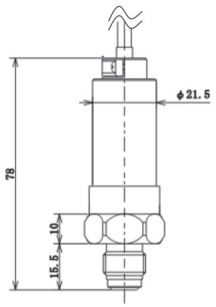

ストレートタイプ
Straight type

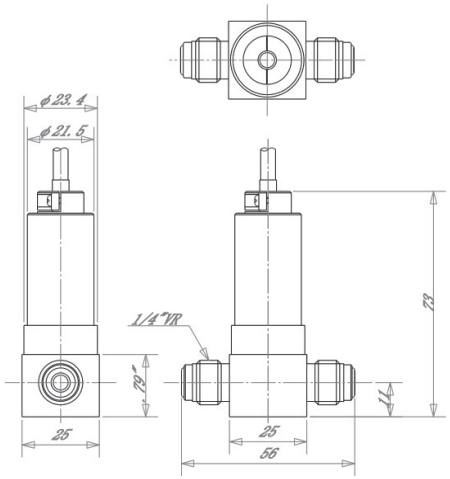

Tアングルタイプ
T angle type

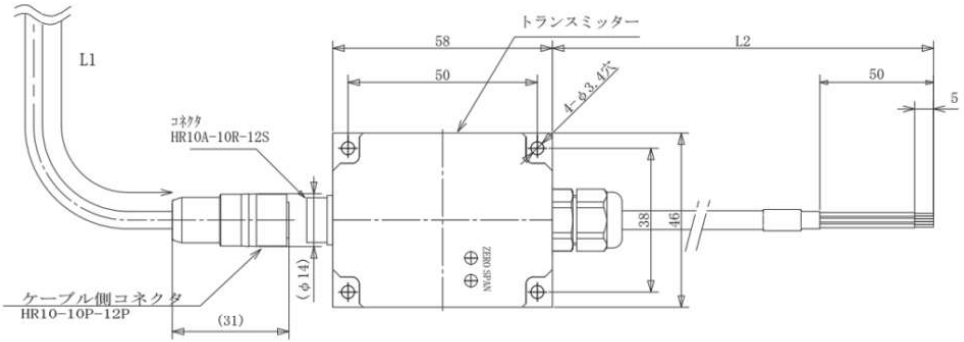

ご注文の仕方 ／ How to Order

PC - 302 [A] - [VR] - [300KPG] - M - HT -RB [4A] - [L1] - [L2] - [ ] - [ ]

- 配管接続 Piping Connection: A
- 継手形状 Shape of fitting: VR
- 圧力レンジ Pressure Range: 300KPG
- 信号出力 Signal output: 4A
- センサー～アンプ間ケーブル長さ Cable length between sensor and amplifier: L1
- アンプ～末端ケーブル長さ Cable length between amplifier and end: L2
- 出力基準 Output reference: [ ]
- 校正温度 Calibrated temperature: [ ]

A : ストレート (Straight)
T : Tアングル (T Angle)

VR : 1/4"ガスケットシール Gasket seal
SW: 1/4"コンプレッション Compression

300KPG	: 0 - 300KPaG
500KPG	: 0 - 500KPaG
1MPG	: 0 - 1MPaG
1.5MPG	: 0 - 1.5MPaG
3.5MPG	: 0 - 3.5MPaG
15A	: 0 - 0.103MPaA
25A	: 0 - 0.172MPaA
50A	: 0 - 0.345MPaA

4A: 4-20mA
5V: 0-5V

05: 50cm
1: 100cm
1.5: 150cm
2: 200cm

05: 50cm
1: 100cm
1.5: 150cm
2: 200cm

V :-0.1MPa～
ブランク:大気圧基準
Blank:Atmospheric pressure reference
※ゲージ圧の場合のみ指定可能
(Can be designated only in the case of the gauge pressure.)

※オプションにより出力基準を真空(−100KPa)にすることも可能です。(ご注文時にご指定下さい。)
※Output reference can be set to vacuum (-100KPa) as option. Specify when you order.

校正温度の指定
例)90 : 90℃の場合
Designation of calibrated temperature
Example (90: In the case of 90°C)

※仕様は予告なく変更される事があります。
※Specification is subject to change without notice.